第一部

8チーム

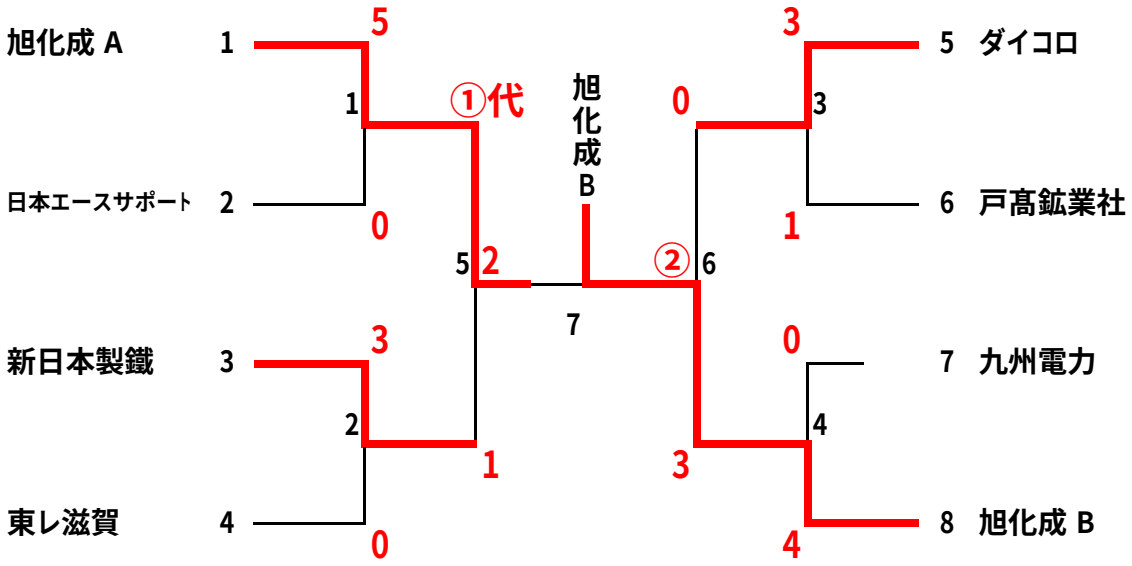
旭化成 A
1
5
1
①代
旭化成B
0
3
3
5 ダイコロ
日本エースサポート
2
0
6 戸髙鉱業社
1
5
2
②
6
7
新日本製鐵
3
3
0
7 九州電力
2
4
1
3
東レ滋賀
4
0
4
8 旭化成 B