男子第三部

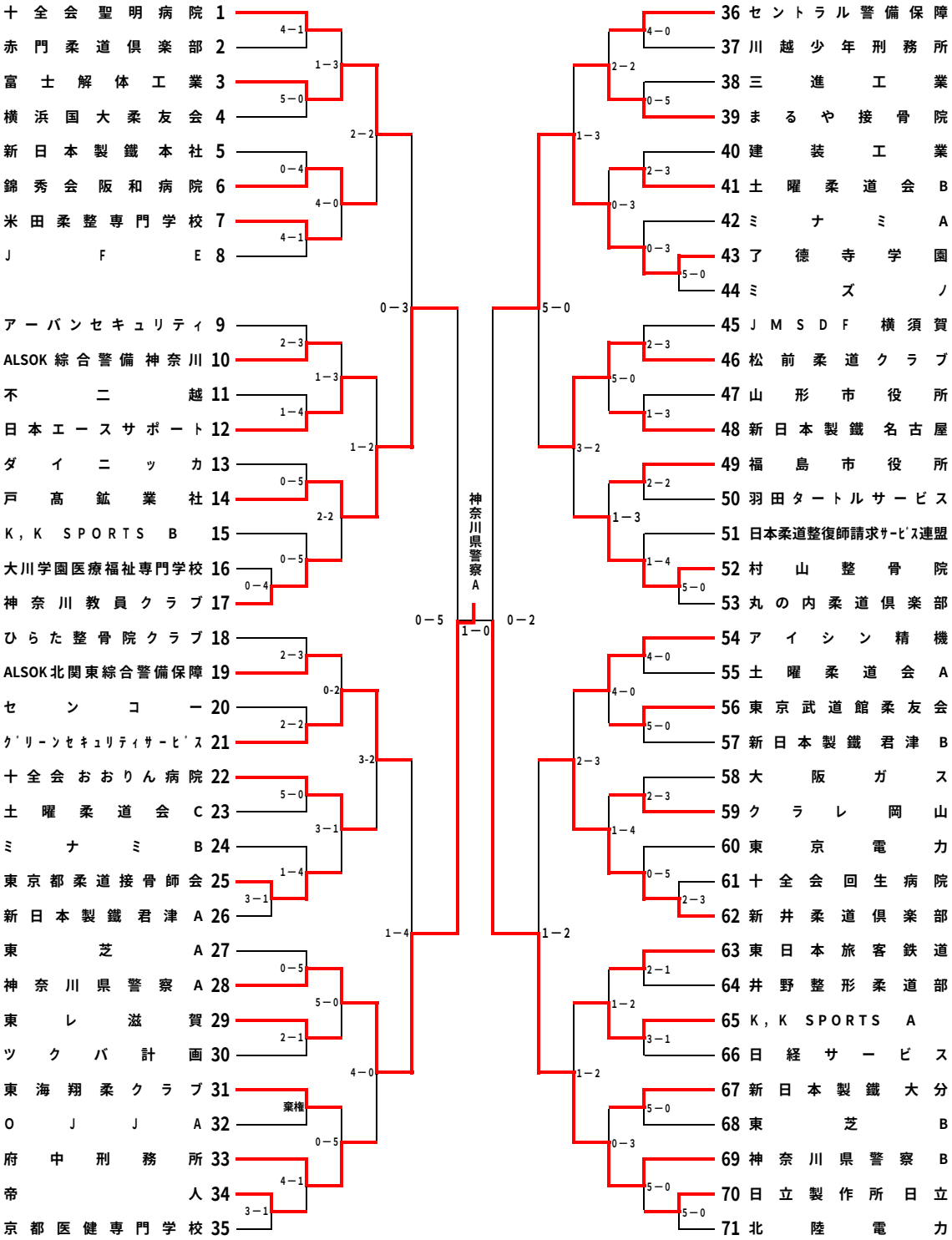
十全会聖明病院 1
赤門柔道倶楽部 2
富士解体工業 3
横浜国大柔友会 4
新日本製鐵本社 5
錦秀会阪和病院 6
米田柔整専門学校 7
JFE 8
アーバンセキュリティ 9
ALSOK綜合警備神奈川 10
不二越 11
日本エースサポート 12
ダイニッカ 13
戸髙鉱業社 14
K，K SPORTS B 15
大川学園医療福祉専門学校 16
神奈川教員クラブ 17
ひらた整骨院クラブ 18
ALSOK北関東綜合警備保障 19
センコー 20
ｸﾞﾘｰﾝｾｷｭﾘﾃｨｻｰﾋﾞｽ 21
十全会おおりん病院 22
土曜柔道会 C 23
ミナミ B 24
東京都柔道接骨師会 25
新日本製鐵君津 A 26
東芝 A 27
神奈川県警察 A 28
東レ滋賀 29
ツクバ計画 30
東海翔柔クラブ 31
OJJA 32
府中刑務所 33
帝人 34
京都医健専門学校 35
36 セントラル警備保障
37 川越少年刑務所
38 三進工業
39 まるや接骨院
40 建装工業
41 土曜柔道会 B
42 ミナミ A
43 了徳寺学園
44 ミズノ
45 JMSDF 横須賀
46 松前柔道クラブ
47 山形市役所
48 新日本製鐵名古屋
49 福島市役所
50 羽田タートルサービス
51 日本柔道整復師請求ｻｰﾋﾞｽ連盟
52 村山整骨院
53 丸の内柔道倶楽部
54 アイシン精機
55 土曜柔道会 A
56 東京武道館柔友会
57 新日本製鐵君津 B
58 大阪ガス
59 クラレ岡山
60 東京電力
61 十全会回生病院
62 新井柔道倶楽部
63 東日本旅客鉄道
64 井野整形柔道部
65 K，K SPORTS A
66 日経サービス
67 新日本製鐵大分
68 東芝 B
69 神奈川県警察 B
70 日立製作所日立
71 北陸電力
神奈川県警察A
棄権